СПЦМШ.10.00.23

Rz 80 (√)

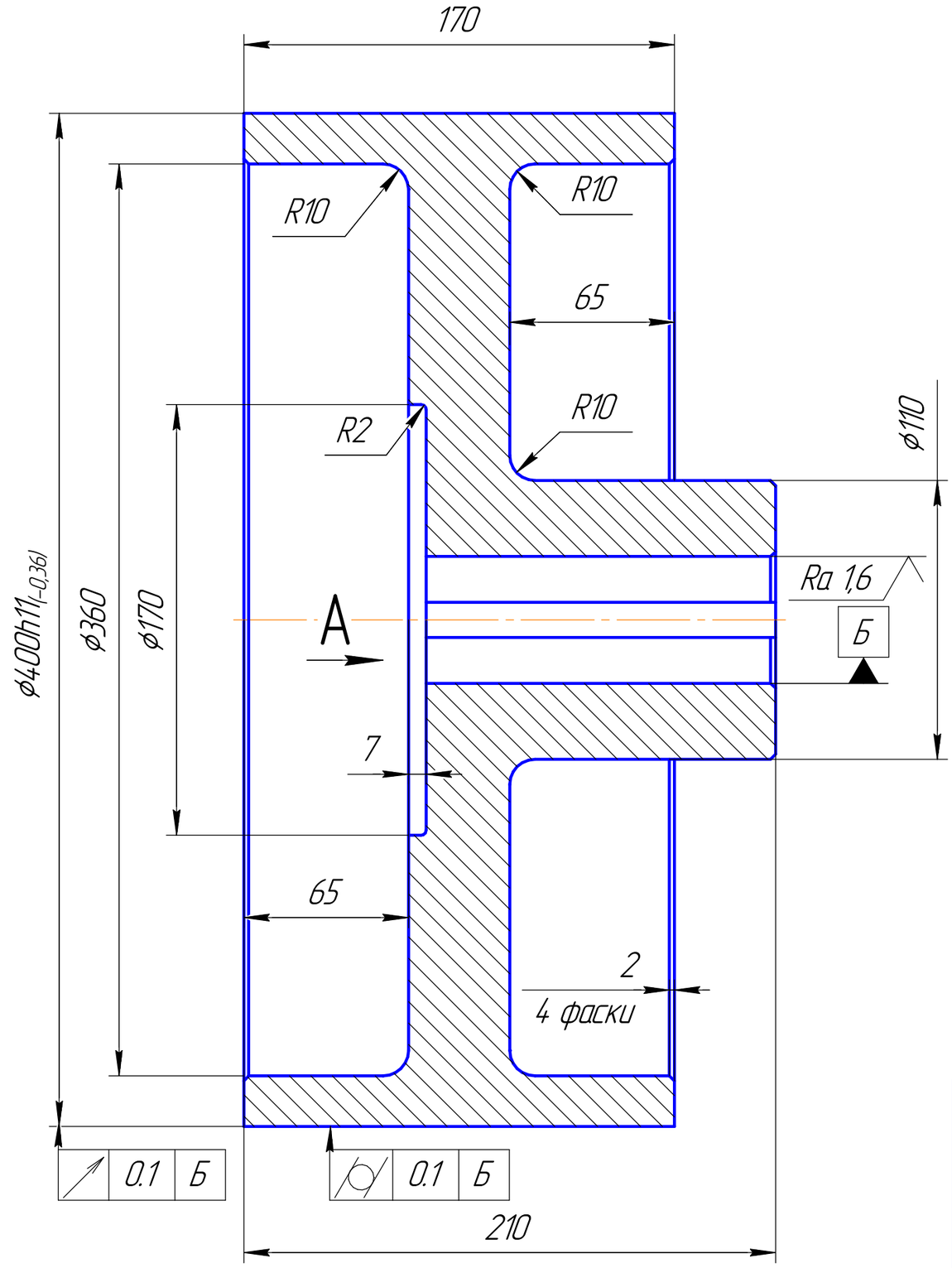

A(1:1)

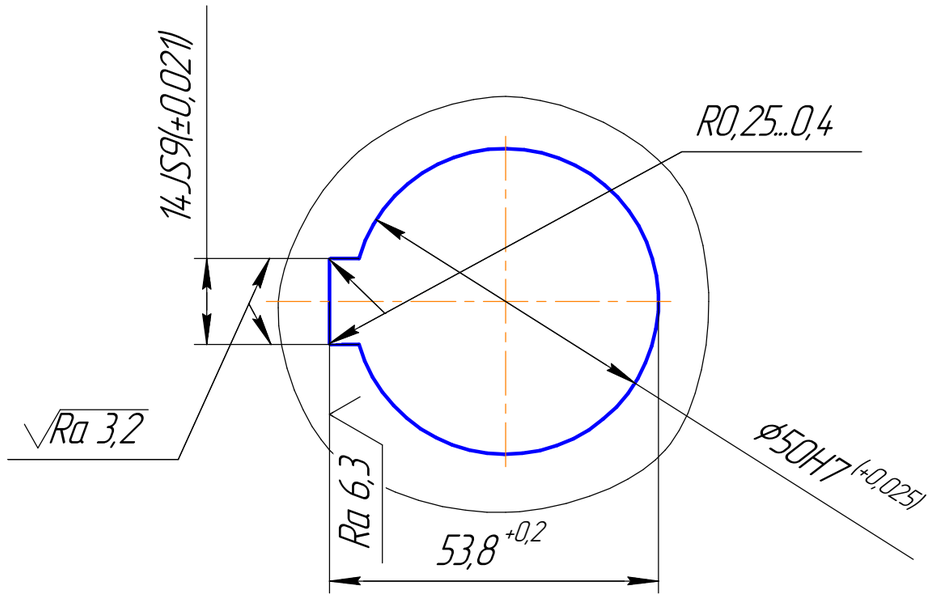

1. Отливка 2-ой группы по ГОСТ 977-88.
2. Неуказанные отклонения размеров H14, h14, $\pm\frac{IT14}{2}$.
3. Допуски размеров отливки по ГОСТ 26645-85.

Изм.	Лист	№ докум.	Подп.	Дата	СПЦМШ.10.00.23		
Разраб.		Крылков			Шкив тормозной	Лит.	Масса: 67 / Масштаб: 1:2
Пров.		Ларинин				Лист	Листов 1
Т.контр.							
Н.контр.		Тараканов			Сталь 50Л ГОСТ 977-88	ООО ЦТЭ	
Утв.		Игнатов					

Перв. примен. | Справ. № | Подп. и дата | Инв. № дубл. | Взам. инв. № | Подп. и дата | Инв. № подл.

Копировал | Формат А3